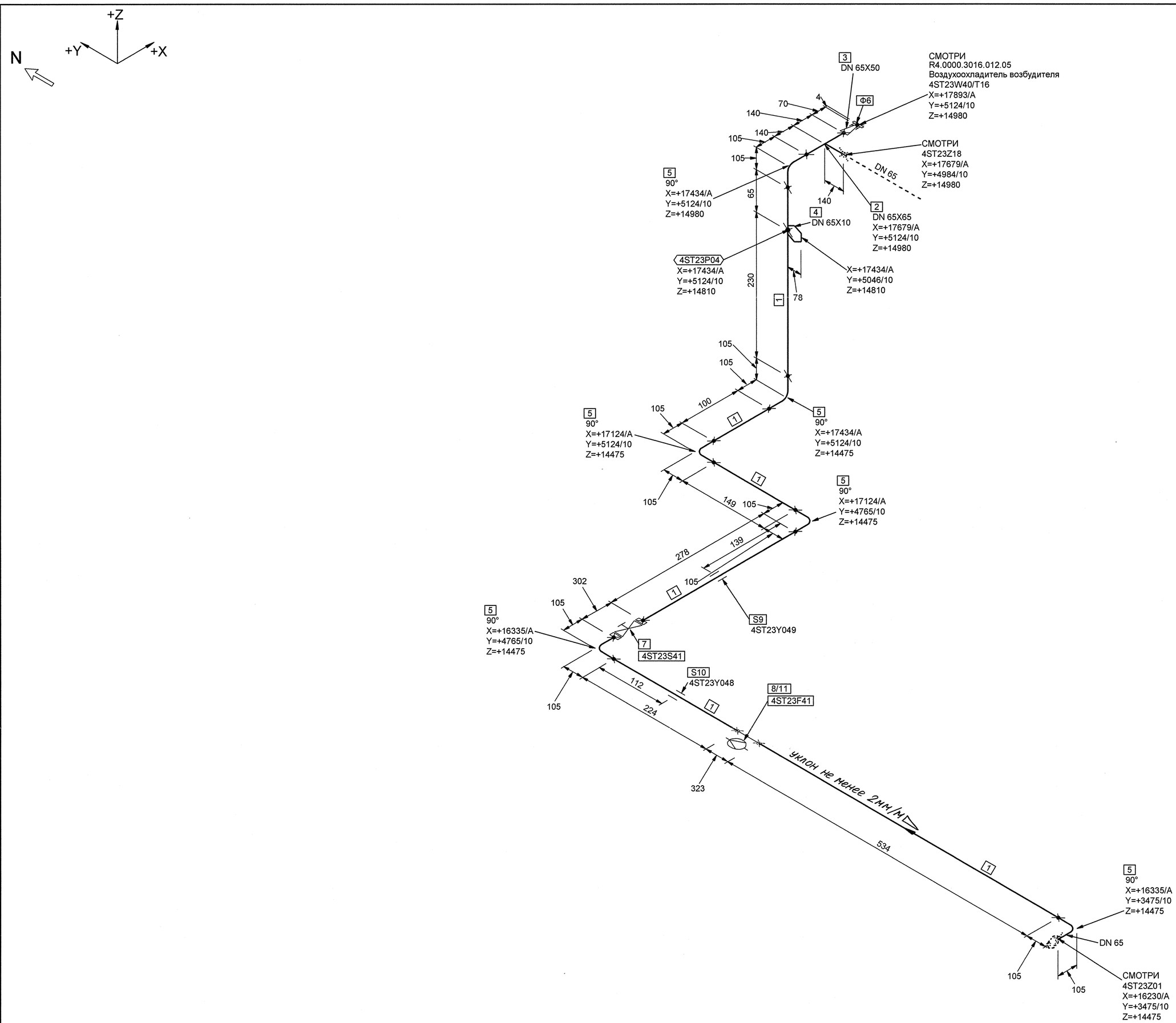


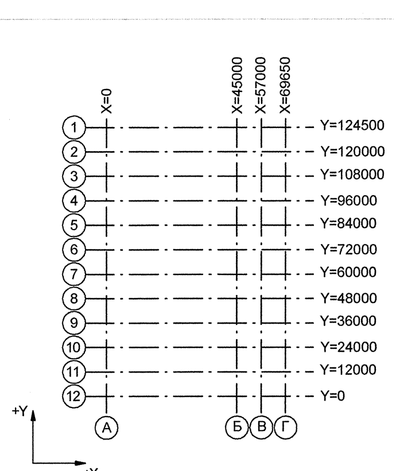


Номер трубопровода - II
Подведомственность - ПБ 03-585-03
Категория трубопровода по ПБ 03-585-03 - V В
Класс безопасности по НП-001-97 - 4
Категория сейсмостойкости по НП-031-01 - III
Рабочие параметры: Pp= 0.44 МПа, tp=40°С
Среда- Химобессоленная вода
Параметры гидроиспытания: Pr=0.57 МПа, tr=5-40 °С

## СПЕЦИФИКАЦИЯ ДЕТАЛЕЙ И ОПОР

| ПОЗ. | НАИМЕНОВАНИЕ | КОЛ. | МАТЕРИАЛ | МАССА ЕД-ЦЫ, кг |
|---|---|---|---|---|
| 1 | СТО 79814898 109-2009 ТРУБА 76х4.5 | 1.580 М | 08Х18Н10Т ГОСТ 9940-81 | 7.98 |
| 2 | 02 СТО 79814898 124-2009 ТРОЙНИК РАВНОПРОХОДНЫЙ Т 76х4.5-PN 25 | 1 | 08Х18Н10Т СБОРНЫЙ | 3.00 |
| 3 | 02 СТО 79814898 115-2009 ПЕРЕХОД К Т 65х50-PN 25 | 1 | 08Х18Н10Т ГОСТ 9940-81 | 0.56 |
| 4 | ШТУЦЕР КИП | 1 | - | - |
| 5 | 02 СТО 79814898 111-2009 КОЛЕНО Т 90°-76х4.5-PN 25 | 6 | 08Х18Н10Т ГОСТ 9940-81 | 1.30 |
| 6 | ГОСТ 12820-80 ФЛАНЕЦ 1-50-6 | 1 | 12Х18Н9Т ГОСТ 7769-82** | 1.33 |
| 7 | КЗО 0208.065.10-00.П ТУ 3742-003-57180370-2005 КЛАПАН ЗАПОРНЫЙ СИЛЬФОННЫЙ С РУКОЯТКОЙ С ОТВЕТНЫМИ ФЛАНЦАМИ И КРЕПЕЖОМ DN 65 PN 1,0 МПа Тр 350°С НЕРЖАВЕЮЩАЯ СТАЛЬ | 1 | СБОРНЫЙ | 33.00 |
| 8 | СТО 79814898 109-2009 ТРУБА 76х4.5 L=0.32 m | 1 | 08Х18Н10Т ГОСТ 9940-81 | 7.99 |
| 9 | 4ST23Y049 ОПОРА СКОЛЬЗЯЩАЯ | 1 | | - |
| 10 | 4ST23Y048 ОПОРА СКОЛЬЗЯЩАЯ | 1 | | - |
| 11 | 13 ОСТ 24.125.20-89 БЛОК С ДИАФРАГМОЙ DN 65 | 1 | СБОРНЫЙ | 10.50 |

| 4TG11Z01_01 | | 3 | DN 100 | Z+ 2700<br>X+ 175<br>Y- 2775 | | 4TG11W01/N1 | | | | 38<br>4TG11Y01/PT-997 | | | | 4TG11J01/ТГ-235 |
|---|---|---|---|---|---|---|---|---|---|---|---|---|---|---|
| Код блока | Трубопроводы проектируемые | Позиция детали | Условный проход | Координаты элементов в здании | | Код оборудования/ Номер патрубка | Шов заводской | Шов монтажный | Резьбовое соединение | Позиция опоры Код опоры / код проходки | Направление среды | Переход | Штуцер | Код герметичной проходки/ код проходки |

АРХИВНЫЙ ЭКЗЕМПЛЯР

| Изм. | Кол.уч. | Лист | № док. | Подпись | Дата |
|---|---|---|---|---|---|
| Инженер 3 к. | | Новожилова | | | 12.04 |
| Пров. инж. 2 к. | | Соколова | | | 12.04 |
| Нач. группы | | Морозова | | | 12.04 |
| Н. контр | | Красноперов | | | 12.04 |

Инв. № подл. R4.00202.1.0.12
Лист 37

R4.ST10.3011.012.01.00.024

Ростовская АЭС Блок 4

Главный корпус
Машинное отделение (ДО, ЭЗТУ)
Трубопроводы замкнутого контура ОЦ

| Стадия | Лист | Листов |
|---|---|---|
| Р | 1 | 1 |

Изометрический чертеж
4ST23Z17

ОАО "НИАЭП"
2012

Формат А1

ДОПОЛНИТЕЛЬНЫЕ ПОДПИСИ

Взам. инв. N

Подп. и дата

Инв. N подл. R4.00202.1.0.12